ФОРМАТ 12

электрический полотенцесушитель

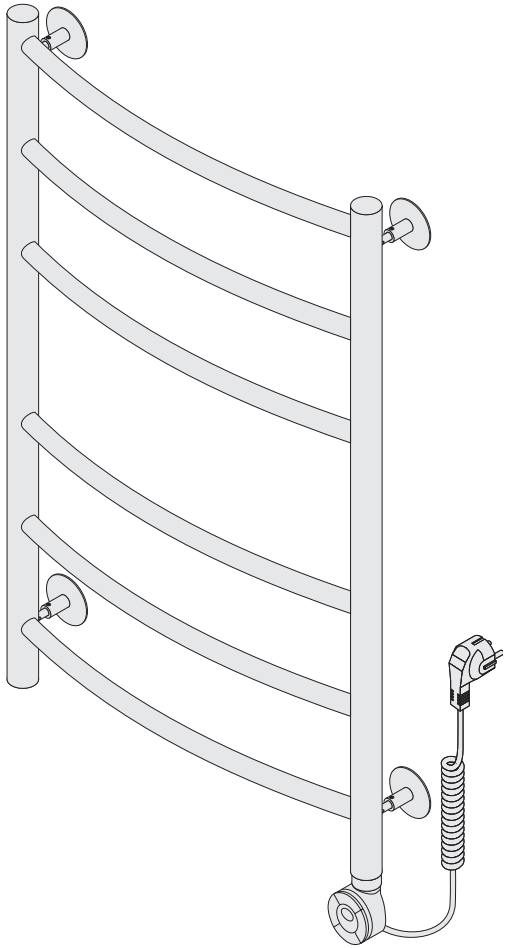

КОМПЛЕКТАЦИЯ

1× **Полотенцесушитель**
Формат 12

1× **Технический паспорт**

1× **Приложение №1**
инструкция по установке и управлению

1× **Упаковка**
полиэтиленовый пакет, гофрокартонный короб

1× **Набор комплектующих**
№ 77

- 4× шпилька
- 4× втулка
- 4× отражатель
- 4× саморез и дюбель
- 1× шестигранный ключ №2.5
- 4× стопорный винт

ТЕХНИЧЕСКИЕ ХАРАКТЕРИСТИКИ

Тип изделия
полотенцесушитель электрический жидкостный

Материал изделия
нержавеющая сталь AISI 304 L

Наполнитель
теплоноситель низкотемпературный бытовой

Максимальная масса нагрузки
5 кг

Номинальное напряжение
230 В

Частота тока
50 Гц

Мощность
300 Вт

Степень защиты
IP54

Род тока
переменный

Режим работы
продолжительный

Защита от поражения электрическим током
I класс

Время разогрева
не более 30 мин

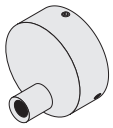

Для монтажа полотенцесушителя с подключением напрямую к выведенному из стены кабелю необходим короб скрытого подключения, который не входит в базовую комплектацию и приобретается отдельно.

ТЕХНИЧЕСКИЙ ПАСПОРТ

электронная версия паспорта и приложения

ПРОИЗВОДИТЕЛЬ ОСТАВЛЯЕТ ЗА СОБОЙ ПРАВО ВНОСИТЬ ИЗМЕНЕНИЯ В ИЗДЕЛИЕ БЕЗ УКАЗАНИЯ В ПАСПОРТЕ

240925

УСЛОВИЯ ЭКСПЛУАТАЦИИ, ХРАНЕНИЯ, ТРАНСПОРТИРОВКИ И УТИЛИЗАЦИИ

Электрический полотенцесушитель предназначен для сушки текстильных изделий и может эксплуатироваться в любых помещениях при температуре от +5°C до +40°C и относительной влажности воздуха не более 80%.

Полотенцесушитель должен эксплуатироваться, согласно Приложения №1 и подключаться к электросети, имеющей заземление.

Включать полотенцесушитель только в вертикальном положении, блок управления должен находиться снизу. Допустимое отклонение от вертикали — не более десяти градусов.

При транспортировке соблюдать правила перевозки грузов и обеспечить защиту упаковки от попадания влаги, механических повреждений и воздействия химических веществ.

До ввода в эксплуатацию хранить полотенцесушитель в закрытом помещении, в заводской упаковке, обеспечивающей защиту от механических воздействий, попадания влаги и химических веществ на изделие.

Утилизировать согласно нормам, предусмотренным действующим законодательством Российской Федерации.

МЕРЫ ПРЕДОСТОРОЖНОСТИ

- Перед включением убедитесь в целостности и исправности кабеля и вилки.
- Не переносите полотенцесушитель за электрический кабель.
- Не отключайте полотенцесушитель от электросети, дёргая за кабель.
- Не погружайте полотенцесушитель в воду и не прикасайтесь к вилке влажными руками.
- Не облокачивайтесь на полотенцесушитель.
- Длительное прикосновение к горячей поверхности полотенцесушителя может привести к ожогам.
- Не используйте полотенцесушитель не по назначению.
- В случае наличия дефектов полотенцесушителя, немедленно прекратите эксплуатацию.
- После завершения работы отключите полотенцесушитель от электросети или переведите его в режим ожидания, если он установлен скрытым способом.

Детям рекомендуется пользоваться полотенцесушителем только под присмотром взрослых.

УХОД ЗА ПОЛОТЕНЦЕСУШИТЕЛЕМ

Для очистки поверхности используйте мягкую ткань, смоченную в растворе моющего средства для посуды. В случае появления подтёков или известкового налёта, необходимо удалить их раствором лимонной кислоты.

Запрещается использовать абразивные материалы, а также моющие средства, содержащие соляную, фосфорную или уксусную кислоту и хлор. Кроме того, следует избегать сушки красящихся вещей на полотенцесушителе. Несоблюдение этих правил может привести к повреждению или изменению цвета покрытия.

ПРАВИЛА МОНТАЖА

Для обеспечения качественного и безопасного монтажа полотенцесушителя настоятельно рекомендуем обратиться к квалифицированным специалистам. Все работы должны проводиться в соответствии с Приложением №1, а также требованиями и стандартами, действующими в стране, где будет эксплуатироваться устройство.

В комплект поставки входит Приложение №1, которое поможет избежать ошибок при монтаже и подключении полотенцесушителя. В случае потери этого документа, воспользуйтесь электронной версией, доступной на официальном сайте производителя.

Скрытое подключение полотенцесушителя должно выполняться квалифицированными электриками с группой допуска по электробезопасности не ниже III. По завершении монтажа электрик обязан предоставить акт выполненных работ.

ГАРАНТИЙНЫЕ ОБЯЗАТЕЛЬСТВА

Гарантийный срок исчисляется со дня продажи изделия. Полотенцесушитель, вышедший из строя в течение гарантийного срока, подлежит ремонту или замене по гарантии.

Срок гарантии — 24 месяца.

ГАРАНТИЙНЫЕ ОБЯЗАТЕЛЬСТВА УТРАЧИВАЮТ СИЛУ В СЛУЧАЯХ:

- Внесения технических изменений в конструкцию полотенцесушителя.
- Снятия голографических пломб, вскрытия или разбора блока управления.
- Механических повреждений покрытия или корпуса полотенцесушителя в результате чрезмерных нагрузок и некорректного ухода за изделием.
- Скрытого подключения полотенцесушителя неквалифицированным специалистом, без оформленного акта о выполненных работах.
- Использования полотенцесушителя с нарушением правил эксплуатации, ухода и монтажа, а также игнорирования мер предосторожности.
- Нарушения условий транспортировки и хранения.
- Действия обстоятельств непреодолимой силы (пожар, затопление, несчастный случай, авария сетей электропитания и др.).

ПРОИЗВОДИТЕЛЬ

Полотенцесушитель бытовой соответствует требованиям ТУ 27.51.26-002-65546632-2025 и признан годным к эксплуатации.

Дата выпуска:

место штампа
отдела технического контроля

Изготовитель: ООО «КВАРТА»
Россия, 187700, Ленинградская область, г. Лодейное Поле, Ленинградское шоссе, д. 54, лит. А

ПОКУПАТЕЛЬ

Подпись подтверждает, что вы ознакомились со всей информацией, содержащейся в паспорте изделия, и согласны с гарантийными обязательствами. При отсутствии вашей подписи, производитель в праве отказать в гарантийном обслуживании.

Подпись:

В случае потери документов, подтверждающих дату приобретения, производитель в праве отказать в гарантийном обслуживании.

Храните технический паспорт и чек на приобретённое изделие в течение всего срока гарантии!

КУДА ОБРАЩАТЬСЯ С ПРОБЛЕМАМИ?

Мы стремимся к безупречному качеству, но если вдруг с изделием возникли проблемы — заполните форму по ссылке.

К обращению приложите фото или видео общего вида изделия и места дефекта крупным планом, а также документ, подтверждающий дату покупки.

← **Отправка рекламаций**
sunerzha.com/support/garanty/

240925

ФОРМАТ 12

Приложение №1 (инструкция по установке и управлению)

МОНТАЖ

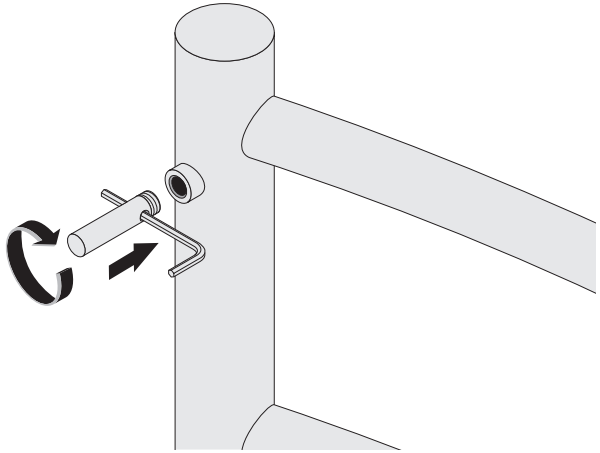

1 Установите шпильки на полотенцесушитель.

Для плотной протяжки шпилек можно использовать шестигранный ключ №2.5, как показано на рисунке.

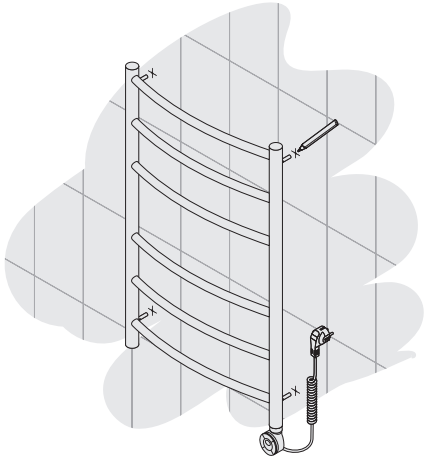

2 Произведите «примерочный» монтаж полотенцесушителя и сделайте четыре метки на стене.

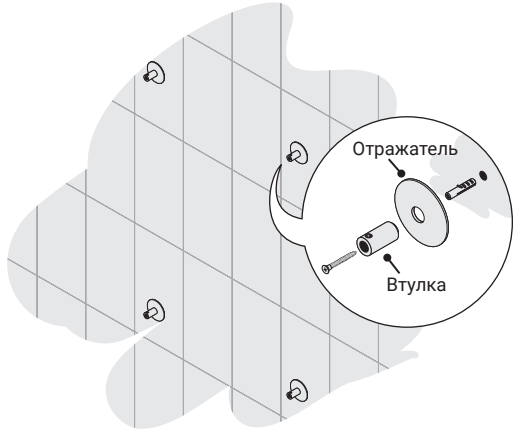

3 В полученных метках сделайте отверстия ø 6 мм и произведите монтаж втулок с отражателями к стене с помощью саморезов и дюбелей из комплекта.

Скрытое подключение полотенцесушителя осуществляется после 3 шага монтажа.

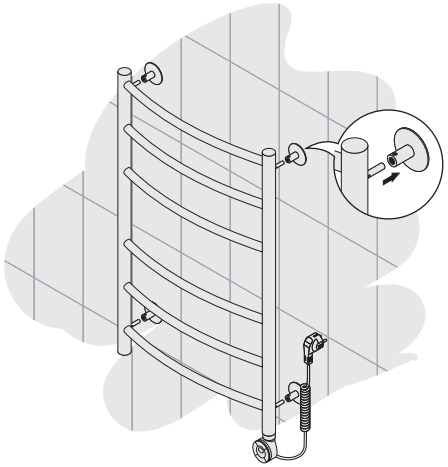

4 Установите полотенцесушитель на кронштейны.

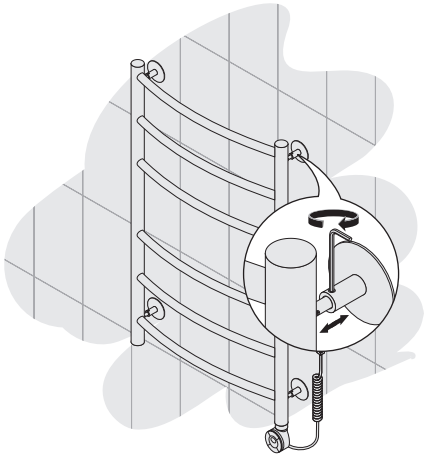

5 Отрегулируйте глубину кронштейнов и зафиксируйте их стопорными винтами.

СКРЫТОЕ ПОДКЛЮЧЕНИЕ

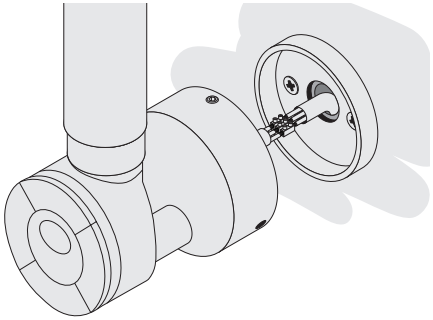

Для выполнения скрытого подключения:

- Обрежьте сетевой провод ТЭНа, сохранив запас 7–10 см.
- Установите опорный диск короба на стену
- Протяните сетевой кабель через короб и выполните коммутацию проводов.
- Установите короб на опорный диск и герметизируйте стык со стеной силиконовым герметиком.

Короб скрытого подключения приобретается отдельно.

Для монтажа через скрытую проводку производитель рекомендует использовать медный кабель сечением 3×1.5 мм².

240925

УПРАВЛЕНИЕ РЕЖИМАМИ

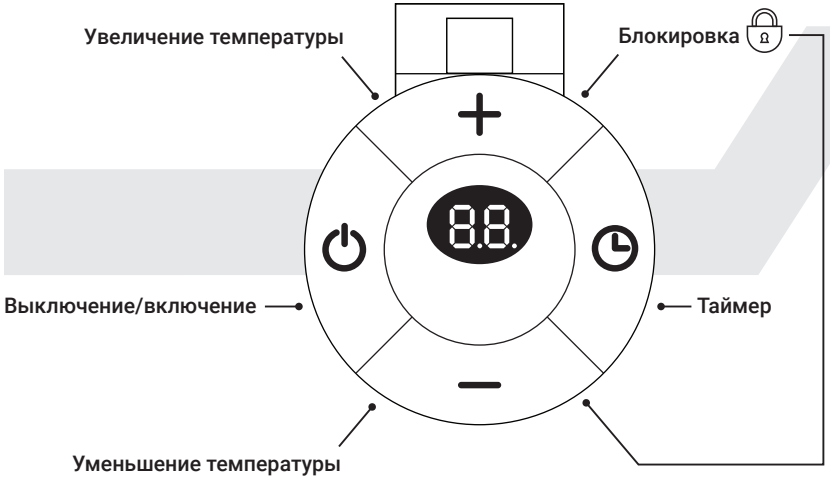

Режим нагрева
Включите блок управления и установите температуру в диапазоне от 30°C до 70°C. В процессе нагрева индикатор на дисплее устройства будет мигать, а после достижения заданной температуры — перейдёт в режим постоянного свечения.

Режим таймера
В выбранном режиме нагрева установите время работы полотенцесушителя, используя кнопку таймера. Доступны следующие временные интервалы: 2 часа, 4 часа или 6 часов. По истечении заданного времени устройство автоматически перейдёт в режим ожидания.

Режим ожидания
Устройство подключено к сети и не нагревается*.

Аварийный режим
Необходимо обратиться в сервис.

Блокировка нажатий (защита от детей). Для активации блокировки одновременно нажмите и удерживайте кнопки увеличения и уменьшения температуры в течение 3 секунд. Для отключения блокировки необходимо повторное нажатие и удержание.

***Защита от замерзания**. При снижении температуры теплоносителя до 7°C блок управления в режиме ожидания активирует подогрев. При достижении температуры 10°C нагрев автоматически прекращается.

ОРГАНИЗАЦИЯ МЕСТА УСТАНОВКИ

Перед монтажом изделия обеспечьте наличие электропитания в зоне установки, согласно правилам устройства электроустановок (ПУЭ, глава 7.1).

Точка подключения полотенцесушителя — электрическая розетка или вывод кабеля для скрытого монтажа, должна быть расположена на расстоянии >60 см от края ванны или душевой кабины. Расстояние до электроприборов в ванной комнате регламентируется ГОСТ Р 50571-7-701-2013 «Требования к специальным установкам или местам расположения. Помещения для ванных и душевых комнат».

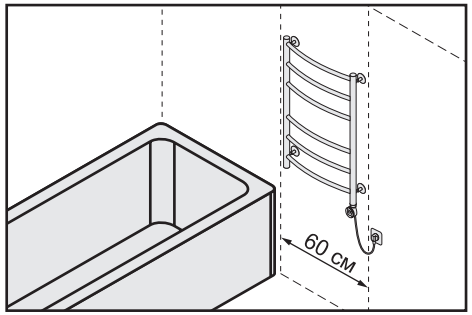

Полотенцесушитель установлен на расстоянии <60 см от края ванны или душевой кабины.

Только в случае, если линия питания защищена автоматическим дифференциальным выключателем с порогом срабатывания IΔn≥30 мА.

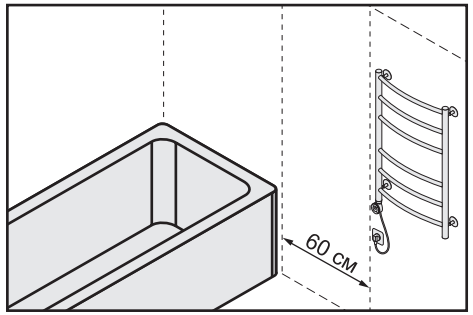

Полотенцесушитель установлен на расстоянии >60 см от края ванны или душевой кабины.

В случае отсутствия дифференциального выключателя.

240925