АРКУС

водяной полотенцесушитель

СУНЕРЖА®
since 1996

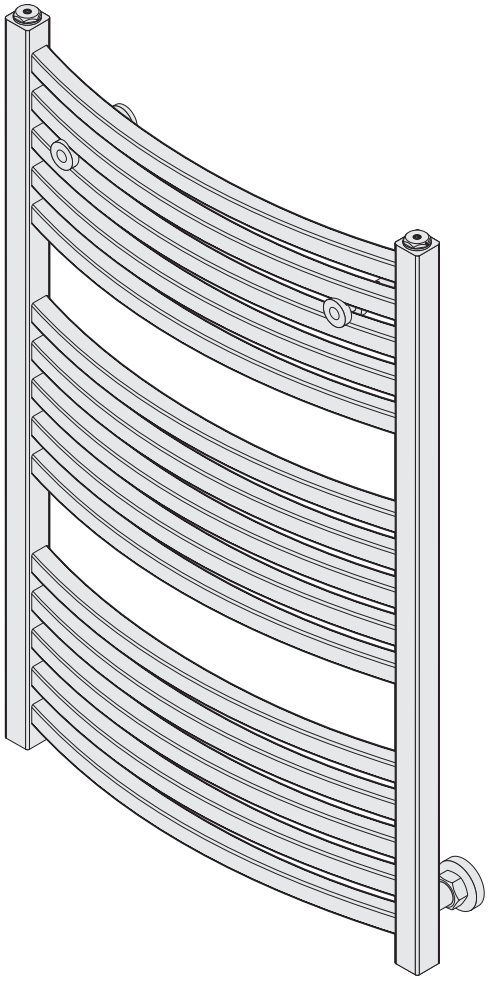

КОМПЛЕКТАЦИЯ

1× **Полотенцесушитель**
Аркус

1× **Технический паспорт**

1× **Приложения**
№ 1 инструкция;
№ 2 электрохимическая коррозия

1× **Упаковка**
полиэтиленовый пакет,
гофрокартонный короб

1× **Набор комплектующих**
№ 112

- 2× отражатель TUBE для эксцентрика
- 2× эксцентрик G 1/2"× G 3/4"
- 2× силиконовая прокладка G 3/4"
- 1× шестигранный ключ № 12

1× **Набор комплектующих**
№ 333

- 2× носик с накидной гайкой
- 2× спускной клапан
- 2× заглушка

1× **Набор комплектующих**
№ 609

- 2× отражатель
- 2× втулка
- 2× узел крепления
- 2× саморез и дюбель
- 1× шестигранный ключ № 2,5
- 2× стопорный винт

ТЕХНИЧЕСКИЕ ХАРАКТЕРИСТИКИ

Тип изделия
водяной полотенцесушитель

Материал изделия
нержавеющая сталь AISI 304 L

Рабочее давление
до 15 атм

Давление испытаний
25 атм

Подключение
универсальное

Присоединительный размер
накидная гайка G 3/4"

Температура теплоносителя
до 95°C

Режим работы
продолжительный

Тип сварки
аргонодуговая TIG

Защита «ПолимерПротект»
есть

Максимальная масса нагрузки
5 кг

ТЕХНИЧЕСКИЙ ПАСПОРТ

электронная версия паспорта и приложения

ПРОИЗВОДИТЕЛЬ ОСТАВЛЯЕТ ЗА СОБОЙ ПРАВО ВНОСИТЬ ИЗМЕНЕНИЯ В ИЗДЕЛИЕ БЕЗ УКАЗАНИЯ В ПАСПОРТЕ

050626

УСЛОВИЯ ЭКСПЛУАТАЦИИ, ХРАНЕНИЯ, ТРАНСПОРТИРОВКИ И УТИЛИЗАЦИИ

Водяной полотенцесушитель предназначен для сушки текстильных изделий, вспомогательного обогрева и поддержания оптимального микроклимата в помещениях жилых и административных зданий при температуре от 0° до +40°С и относительной влажности воздуха не более 80%.

Полотенцесушитель может быть установлен в систему горячего водоснабжения, а также в открытые или закрытые системы отопления, подключённые к внешним теплосетям по зависимой или независимой схемам.

Транспортировку и хранение полотенцесушителя осуществлять в соответствии с ГОСТ Р 71030-2023.

Утилизировать согласно нормам, предусмотренным действующим законодательством Российской Федерации.

КАТЕГОРИЧЕСКИ ЗАПРЕЩАЕТСЯ:

- Подвергать полотенцесушитель ударам и нагрузкам, способным повредить или разрушить его.
- Допускать снижение температуры помещения ниже 0°С при использовании полотенцесушителя в водяных системах отопления и горячего водоснабжения.
- Эксплуатировать полотенцесушитель при параметрах давления и температуры выше указанных в паспорте.
- Использовать полотенцесушитель в качестве элемента заземляющего или токоведущего контура.
- Резко открывать запорные вентили во избежание гидравлического удара.
- Опрожнять систему отопления в отопительные и межотопительные периоды.
- Использовать полотенцесушитель не по назначению.

В случае наличия дефектов полотенцесушителя, немедленно прекратите эксплуатацию.

УХОД ЗА ПОЛОТЕНЦЕСУШИТЕЛЕМ

Для очистки поверхности используйте мягкую ткань, смоченную в растворе моющего средства для посуды. В случае появления подтёков или известкового налёта, необходимо удалить их раствором лимонной кислоты.

Запрещается использовать абразивные материалы, а также моющие средства, содержащие соляную, фосфорную или уксусную кислоту и хлор. Кроме того, следует избегать сушки красящихся вещей на полотенцесушителе. Несоблюдение этих правил может привести к повреждению или изменению цвета покрытия.

ПРАВИЛА МОНТАЖА

Перед началом монтажа полотенцесушитель должен достичь комнатной температуры естественным путём, без прямого воздействия нагревательных приборов.

Установка полотенцесушителя в общедомовую систему горячего водоснабжения или отопления должна осуществляться на основании теплотехнического проекта. Проект разрабатывается проектной организацией и согласовывается с компанией, обслуживающей здание. Все работы должны выполняться с соблюдением строительных норм и правил, утверждённых Министерством строительства России, а также с учётом Приложения № 1 «Инструкция» и Приложения № 2 «Электрохимическая коррозия», входящих в комплект поставки.

Монтаж водяного полотенцесушителя должен быть произведён с обязательной возможностью перекрытия входа и выхода теплоносителя. Также, согласно ПУЭ п.7.1.88, полотенцесушитель должен быть подключён к дополнительной системе уравнивания потенциалов (ДСУП). Установка полотенцесушителя должна выполняться квалифицированными специалистами с последующей проверкой герметичности и составлением акта приёмки. Ответственность за соблюдение норм монтажа и требований безопасности несёт пользователь.

ПРОИЗВОДИТЕЛЬ НЕ НЕСЁТ ОТВЕТСТВЕННОСТИ ЗА СЛЕДУЮЩИЕ СЛУЧАИ:

- Нарушение циркуляции теплоносителя в полотенцесушителе, возникшее вследствие некорректного монтажа оборудования или особенностей разводки систем горячего водоснабжения или отопления.
- Электрокоррозионные повреждения полотенцесушителя, вызванные наличием «блуждающих токов» в системе горячего водоснабжения или отопления.
- Протечки в местах соединений, возникшие в результате естественного износа уплотнительных элементов (прокладок).

ГАРАНТИЙНЫЕ ОБЯЗАТЕЛЬСТВА

Гарантийный срок исчисляется со дня продажи изделия. Полотенцесушитель, вышедший из строя в течение гарантийного срока, подлежит замене или возврату по гарантии.

Срок гарантии — 10 лет.

ГАРАНТИЙНЫЕ ОБЯЗАТЕЛЬСТВА УТРАЧИВАЮТ СИЛУ В СЛУЧАЯХ:

- Отсутствия заземления полотенцесушителя или подключения к дополнительной системе уравнения потенциалов (ДСУП).
- Механических повреждений покрытия или корпуса полотенцесушителя и его комплектующих в результате нарушения рекомендаций из Приложения № 1 и некорректного ухода за изделием.
- Использования полотенцесушителя с нарушением правил эксплуатации, ухода и монтажа, а также игнорирования запретов, описанных в техническом паспорте изделия.
- Нарушения условий транспортировки и хранения.
- Действия обстоятельств непреодолимой силы (пожар, затопление, несчастный случай, авария трубопровода и др.).

ПРОИЗВОДИТЕЛЬ

Полотенцесушитель бытовой соответствует требованиям ТУ 25.21.11-001-65546632-2018 и признан годным к эксплуатации.

Дата выпуска:

место штампа
отдела технического контроля

Изготовитель: ООО «КВАРТА»
Россия, 187700, Ленинградская область, г. Лодейное Поле, Ленинградское шоссе, д. 54, лит. А

ПОКУПАТЕЛЬ

Подпись подтверждает, что вы ознакомились со всей информацией, содержащейся в паспорте изделия, и согласны с гарантийными обязательствами. При отсутствии вашей подписи, производитель в праве отказать в гарантийном обслуживании.

Подпись:

В случае потери документов, подтверждающих дату приобретения, производитель в праве отказать в гарантийном обслуживании.

Храните технический паспорт и чек на приобретённое изделие в течение всего срока гарантии!

КУДА ОБРАЩАТЬСЯ С ПРОБЛЕМАМИ?

Мы стремимся к безупречному качеству, но если вдруг с изделием возникли проблемы — заполните форму по ссылке.

К обращению приложите фото или видео общего вида изделия и места дефекта крупным планом, а также документ, подтверждающий дату покупки.

← **Отправка рекламаций**
sunerzha.com/support/garanty/

050626

КОНСТРУКТИВНЫЕ ОСОБЕННОСТИ

Подключение к системе ГВС или отопления выполняется по приведённым схемам:

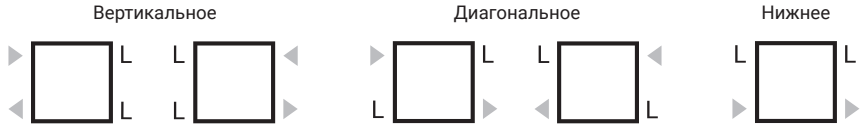

L – рекомендуемая позиция спускного клапана

Нижний вариант подключения является основным и осуществляется через носики из комплекта или запорно-регулирующую арматуру (приобретается дополнительно) – вентили или автоматические терморегуляторы с накидной гайкой в соединении.

Вертикальный и диагональный варианты подключения являются дополнительными и осуществляются через запорно-регулирующую арматуру.

При использовании запорно-регулирующей арматуры вертикальное межосевое расстояние может отличаться от заявленного.

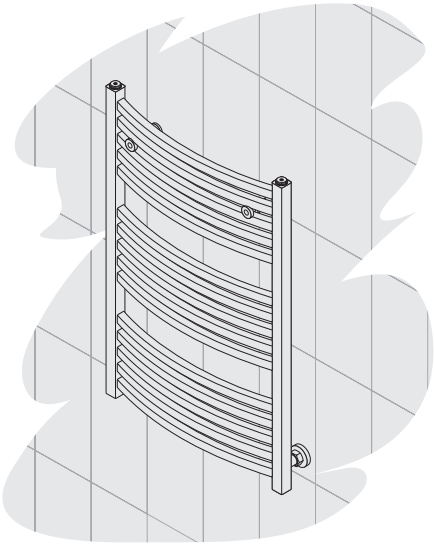

Вариант нижнего подключения через носики

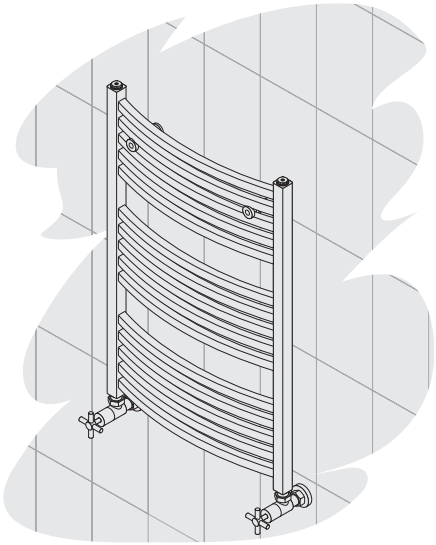

Вариант нижнего подключения через вентили

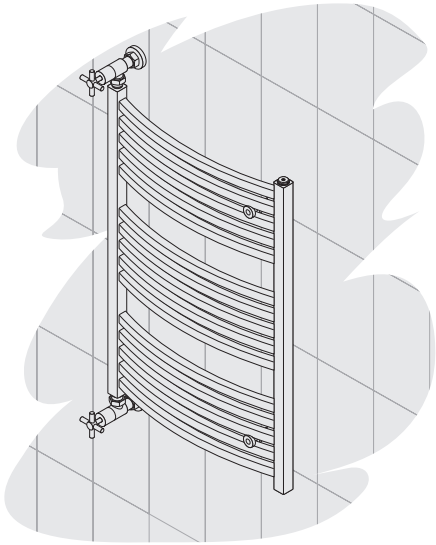

Вариант вертикального подключения через вентили

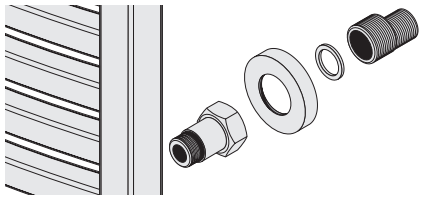

Полотенцесушитель комплектуется двумя носиками с накидными гайками, предназначенными для подключения к системе водоснабжения.

Подключение к системе возможно следующими способами:

- К водорозеткам НР G 3/4" — напрямую через накидные гайки ВР G 3/4".
- К водорозеткам ВР G 1/2" — через эксцентрики из комплекта.

МОНТАЖ

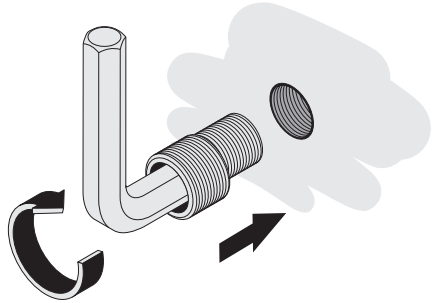

1 Вкрутите эксцентрики в водорозетки шестигранным ключом № 12, выставив необходимое расстояние между ними.

Со стороны резьбы эксцентрика G 1/2" используйте материалы для герметизации резьбовых соединений.

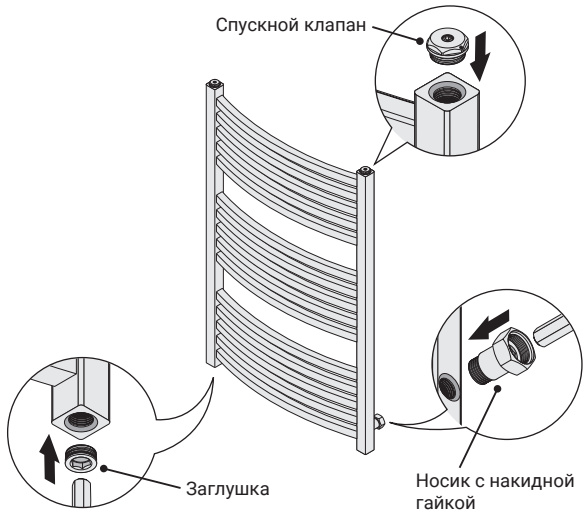

2 Установите на полотенцесушитель клапаны и с помощью шестигранного ключа № 12 заглушки с носиками.

МОНТАЖ

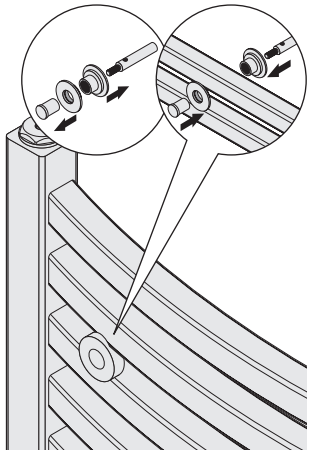

3 Разберите узлы крепления кронштейна и смонтируйте их между перемычек полотенцесушителя.

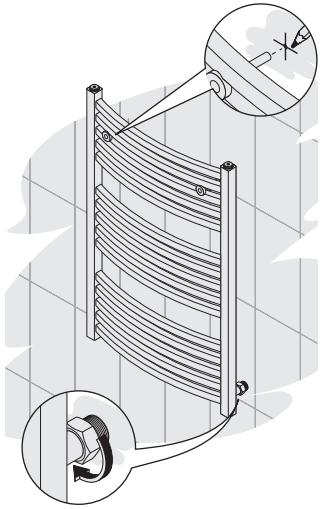

4 Выполните примерочный монтаж: накрутите накидные гайки полотенцесушителя на эксцентрики и отметьте на стене точки для сверления.

5 Демонтируйте изделие. Просверлите отверстия Ø 6 мм по меткам. Произведите монтаж втулок и отражателей кронштейнов.

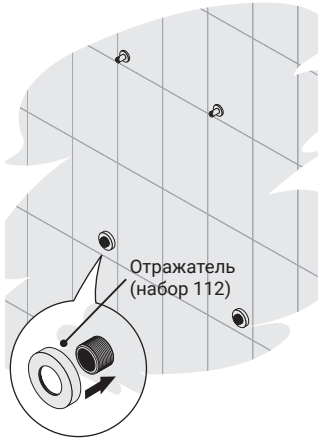

6 Установите отражатели на эксцентрики.

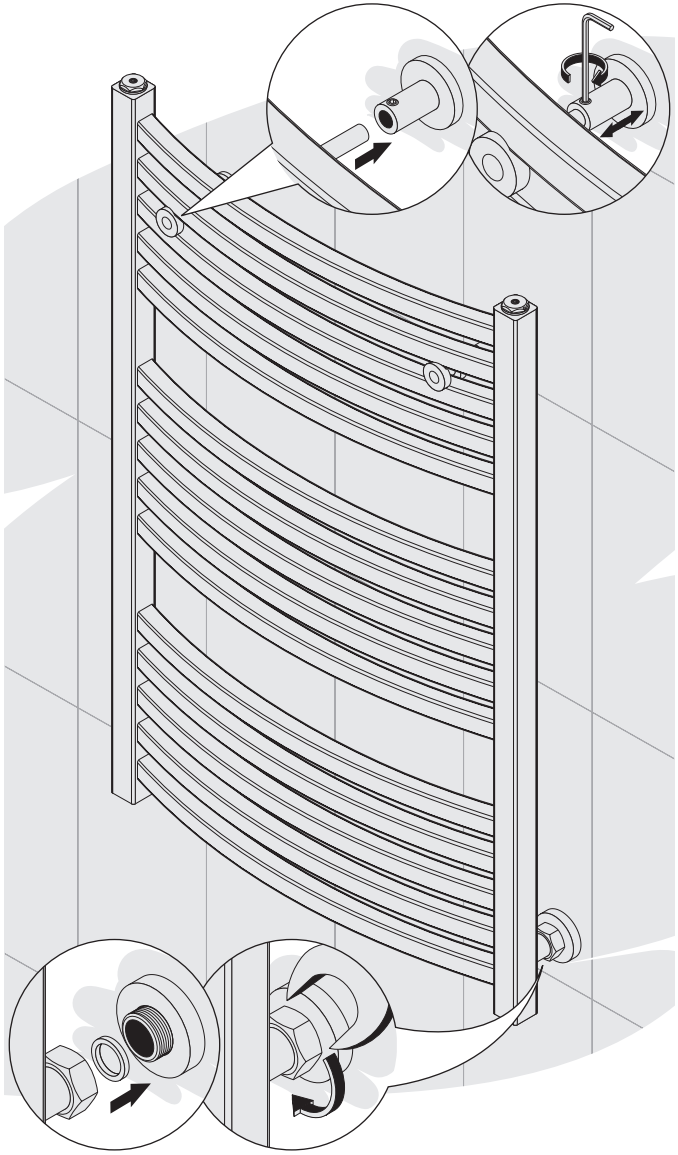

7 Накрутите накидные гайки на эксцентрики, используя силиконовые прокладки. Отрегулируйте глубину кронштейнов и зафиксируйте их стопорными винтами (ключ № 2,5). Затяните накидные гайки с усилием 0,6 кгс·м (не превышайте, чтобы избежать деформации прокладок).

ЗАПУСК ПОЛОТЕНЦЕСУШИТЕЛЯ

- Обеспечьте подачу теплоносителя в полотенцесушитель, плавно открыв запорную арматуру системы горячего водоснабжения или отопления.
- Проверьте все соединения на предмет протечек.
- Шестигранным ключом № 2,5 откройте спускной клапан (оборот против часовой стрелки) для стравливания воздуха. Будьте готовы к появлению небольшого количества воды — подставьте ёмкость и постелите впитывающую ткань. Продолжайте до тех пор, пока не прекратится шипение и не пойдёт ровная струя воды без пузырьков.

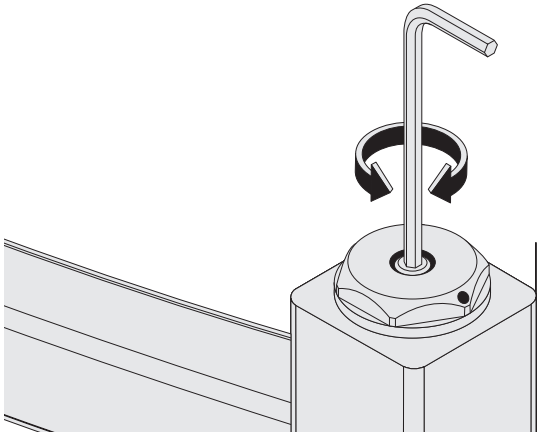

РЕКОМЕНДАЦИИ:

- При проектировании подключения полотенцесушителя рекомендуется обеспечить возможность перекрытия подачи теплоносителя в системе горячего водоснабжения или отопления. Это необходимо для монтажа, демонтажа, обслуживания изделия, а также для перекрытия теплоносителя при аварийных ситуациях.
- Запорная арматура может располагаться на подводящих линиях, коллекторе, стояке или другом участке системы, предусмотренном проектом.
- Для защиты покрытия используйте инструменты с мягкими накладками — резиновыми или силиконовыми. Это предотвратит царапины и повреждения при монтаже.
- Для предотвращения протечек полотенцесушителя важно периодически проводить его техническое обслуживание.

Для данной модели полотенцесушителя рекомендуется использовать «**Набор для технического обслуживания № 4**», доступный на сайте производителя.

050626

ЭЛЕКТРОХИМИЧЕСКАЯ КОРРОЗИЯ

Нержавеющая сталь AISI 304L обладает высокой коррозионной стойкостью, однако при неблагоприятных условиях эксплуатации на поверхности изделия могут возникать очаги локальной коррозии.

Одной из возможных причин таких повреждений являются блуждающие токи или разность потенциалов между металлическими элементами системы горячего водоснабжения или отопления.

При наличии разности потенциалов теплоноситель выполняет роль электролита, а коррозионный процесс может ускоряться.

Это может привести к появлению пятен ржавчины, точечных повреждений и, в отдельных случаях, к сквозному повреждению металла.

← Подробнее об электрохимической коррозии, заземлении и ДСУП — в нашей статье.

ПОДКЛЮЧЕНИЕ ПОЛОТЕНЦЕСУШИТЕЛЯ К ДСУП

Для снижения риска электрокоррозионных повреждений и повышения электробезопасности полотенцесушитель должен быть включён в дополнительную систему уравнивания потенциалов — ДСУП.

Схемы ниже показывают типовые варианты подключения в зависимости от материала трубопровода: металлический, полимерный или комбинированный. Конкретный способ подключения должен определяться проектом и выполняться квалифицированным специалистом с учётом действующих норм и проверки электрической непрерывности металлических участков системы.

Под «заземлением полотенцесушителя» в настоящем приложении понимается его подключение к PE-проводнику в составе ДСУП. Использование трубопроводов в качестве самостоятельного заземлителя не допускается.

ВАРИАНТ № 1

металлический трубопровод

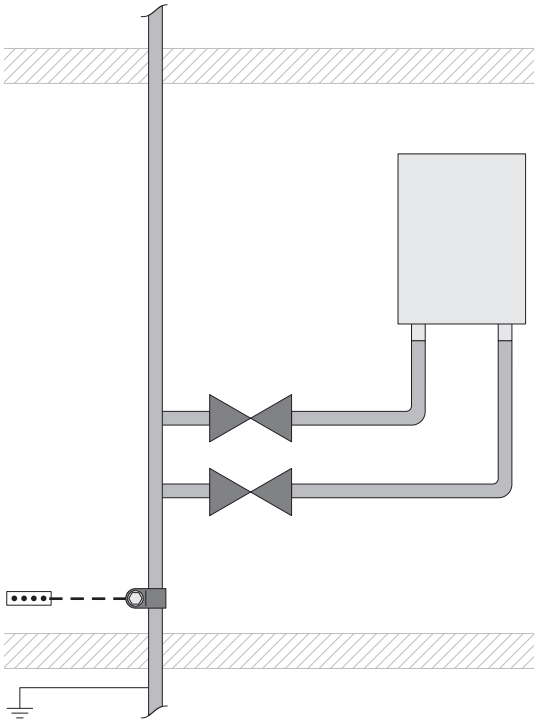

ВАРИАНТ № 2

полимерный трубопровод

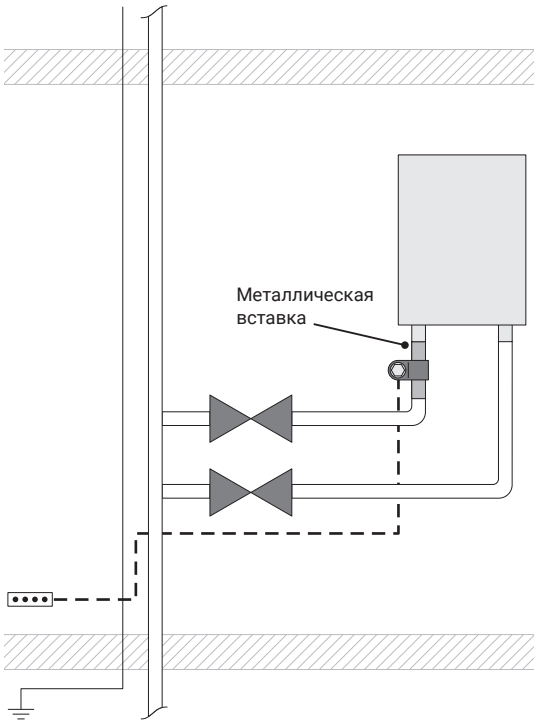

ВАРИАНТ № 3

металлический и полимерный трубопровод

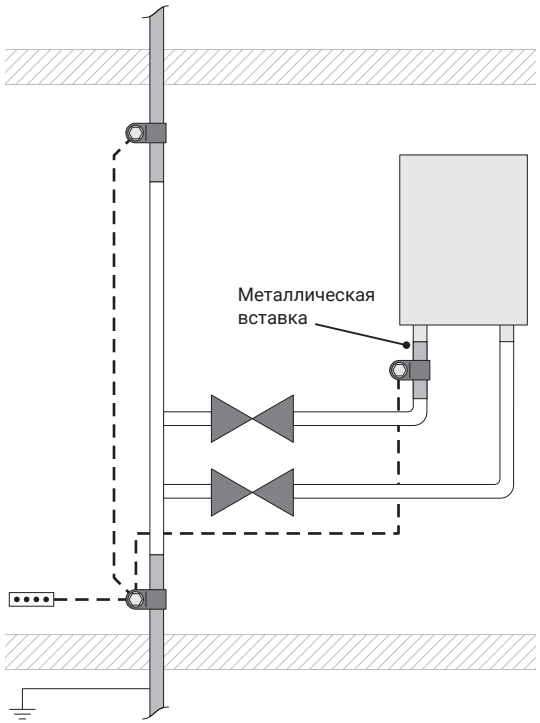

ОРГАНИЗАЦИЯ ДСУП

Организация дополнительной системы уравнивания потенциалов — ДСУП — в ванной комнате снижает риск электрокоррозионных повреждений и поражения электрическим током при появлении опасной разности потенциалов на металлических трубопроводах, оборудовании и доступных токопроводящих частях.
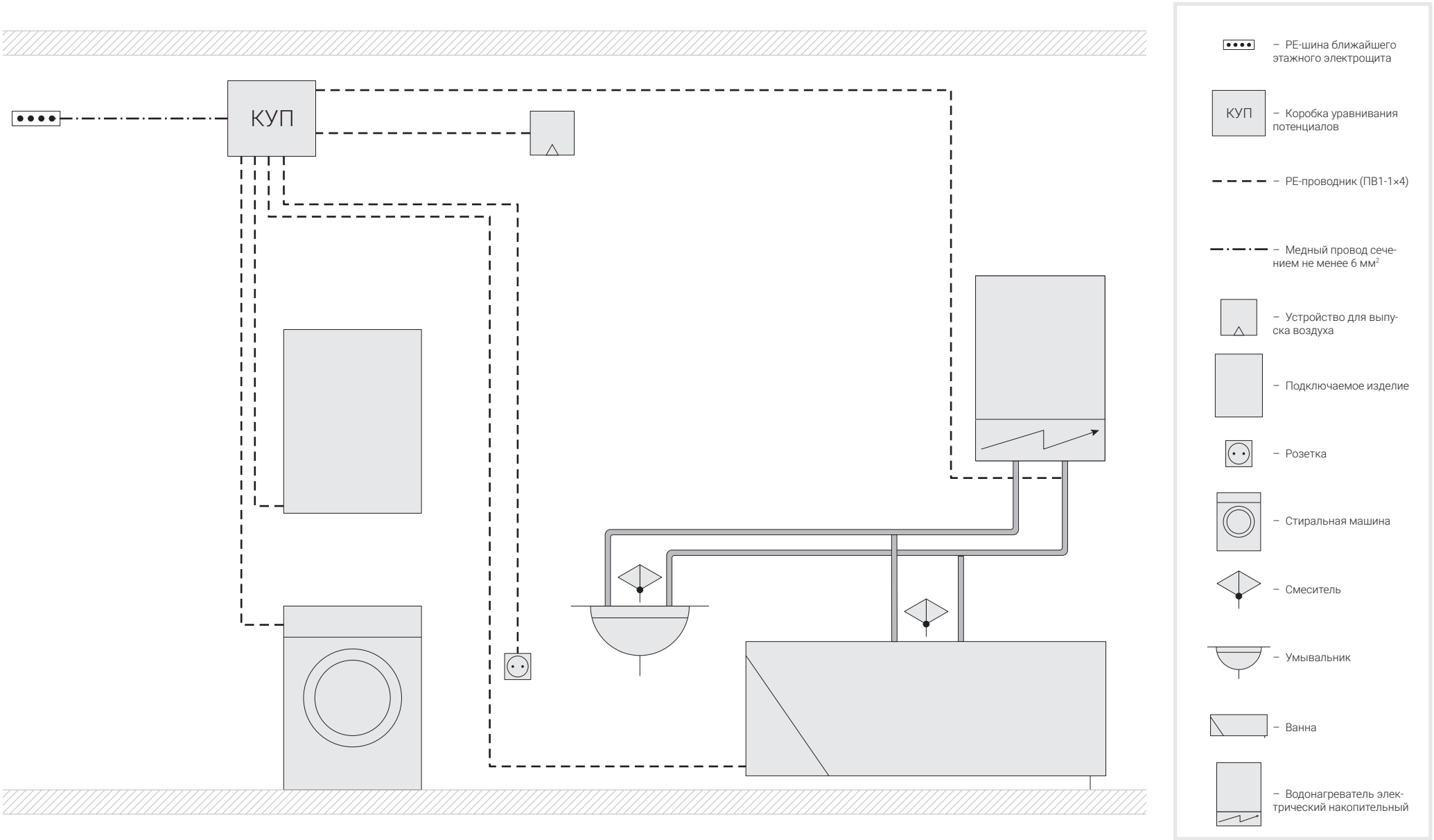
ДСУП должна выполняться квалифицированным специалистом в соответствии с проектом и действующими нормами. Подключение элементов системы выполняется через коробку уравнивания потенциалов — КУП — к PE-шине ближайшего этажного электрощита или иной PE-шине, предусмотренной проектом.